Tolerance class:

h= sisendtoru sügavus maapinnast

h= _____ mm

Märkused: _____

_____

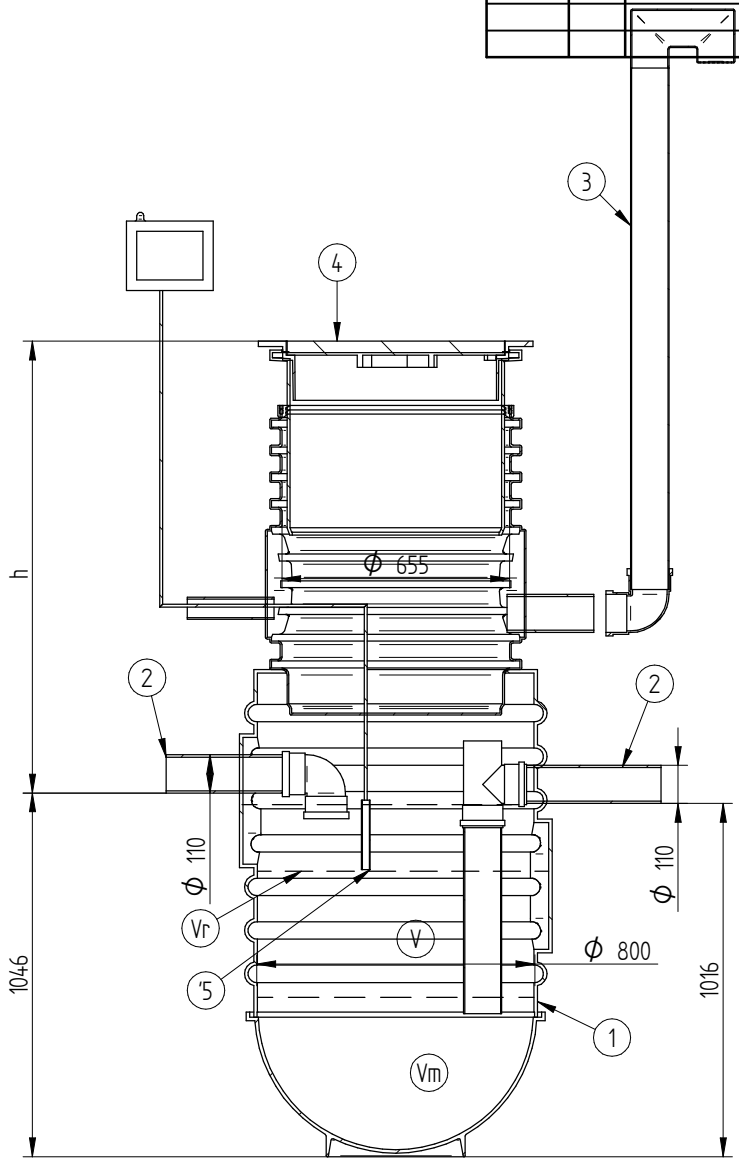


SECTION B-B

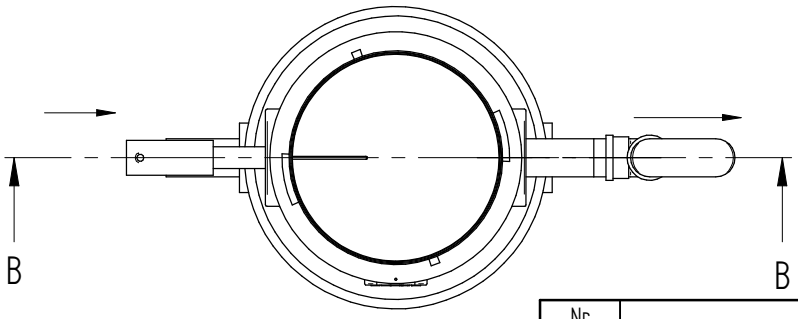


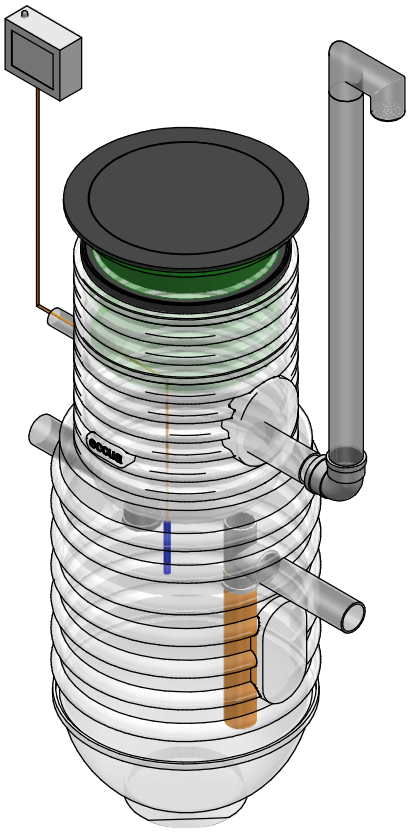

| Nr | Nimetus | Materjal | Mõõdud | Tk |
|---|---|---|---|---|
| 1 | Korpus | PE | D800/D600 | 1 |
| 2 | Sisend-, väljundtoru | PVC | D110 | 1 |
| 3 | Ventilatsioon | PVC | D110 | 1 |
| 4 | Kaas teleskoopne (vali sobiv) | malm | D600; 40t | |
| | | plast | D600 | |
| 5 | Täituvusandur | | | |
| V | Kasulik maht | | 480 dm3 | |
| Vr | Rasvamaht | | 100 dm3 | |
| Vm | Liiva-mudamaht | | 200 dm3 | |

CE
EN 1825-1

| | | | | |
|---|---|---|---|---|
| 17.03.2023 Date | MV Engin. | Signature | Sheets | Rasvaeraldaja NS2 Name |
| eccua | | | Mass | Number Rv 1 |

All rights reserved.